00.0DT000.03

HÜPPE Duplo pure TG 4E

▶ **001**
▶ **09/14**
▶ **Walk-In**

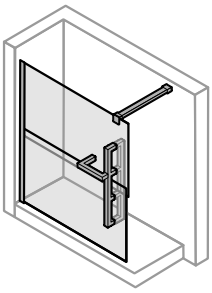

K11
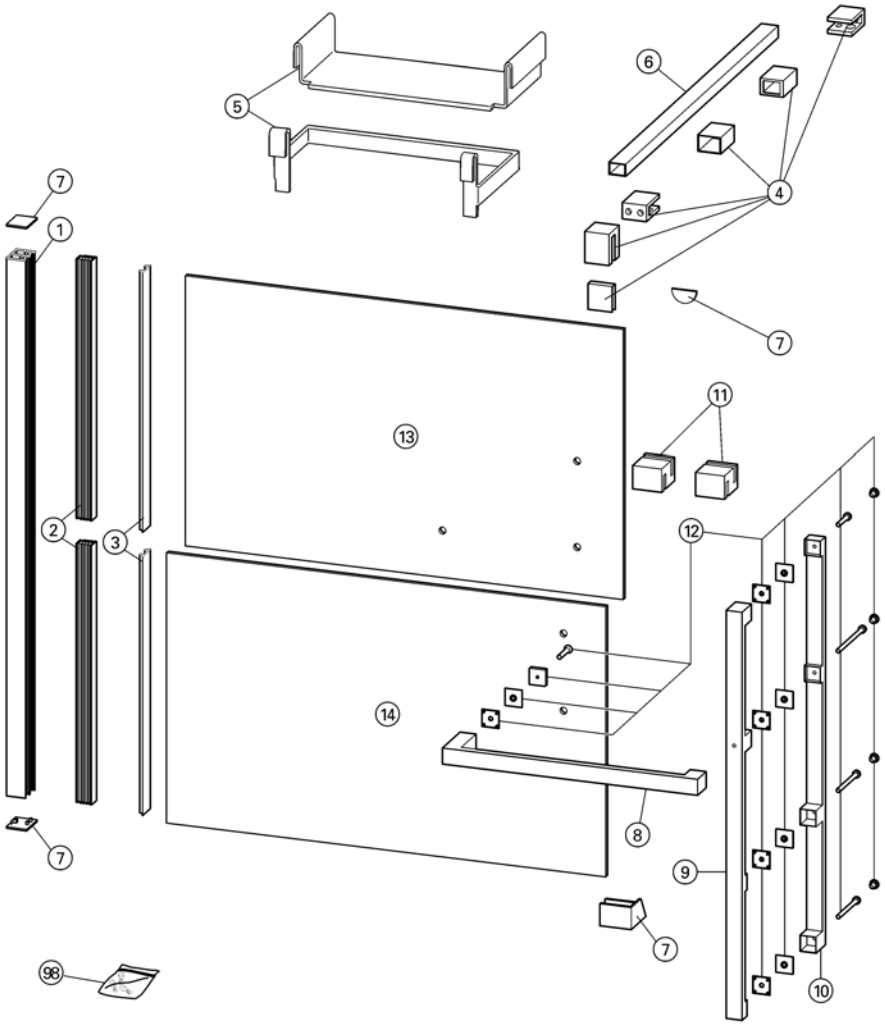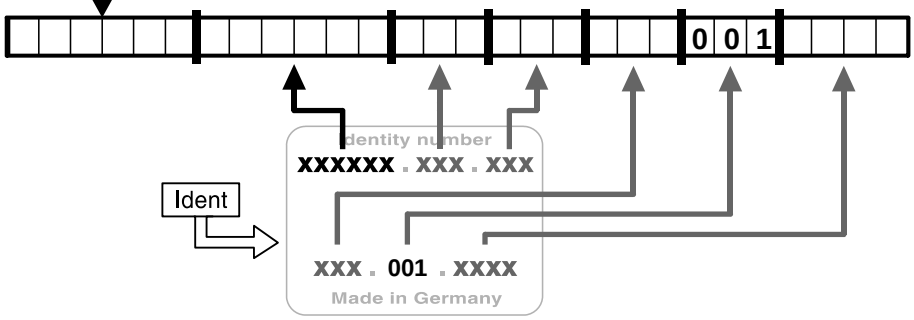
?	
1	066404
2	061999
3	066300
4	066381
5	066382
6	066383
7	066328
8	066384
9	066385
10	066386
11	066334
12	066387
13	069183
14	069182
98	066303